KOALA 150 AF

GN 1/1 | EN | 600x400 | ATP

Contenitore refrigerato per il trasporto di prodotti alimentari/farmaceutici a temperatura controllata

- Disponibile nelle versioni:
  - AF: con campo di regolazione delle temperature tra -25°C e +10°C;
  - AFH: con gruppo riscaldante e campo di regolazione delle temperature tra -25°C e +40°.
- Capiente e multifunzionale, grazie all' utilizzo del set di montanti e guide per l'alloggiamento di bacinelle o griglie GN, vassoi o griglie EN e teglie da pasticceria 600x400 mm.
- L'isolamento offerto dalle pareti del contenitore garantisce il mantenimento della temperatura con un numero minimo di accensioni del gruppo frigorifero e ciò contribuisce a limitare il consumo energetico.
- Disponibile con gruppo frigorifero statico, che assicura consumi elettrici ridotti, o ventilato, che assicura una maggiore velocità di raggiungimento ed uniformità di temperatura all'interno del contenitore.
- Il gruppo frigorifero entra in funzione quando la temperatura interna è superiore rispetto a quella impostata attraverso il termostato digitale programmabile. Ciò permette di mantenere la temperatura costante anche in caso di temperature esterne molto elevate.
- Nelle versioni AFH il gruppo riscaldante entra in funzione quando la temperatura interna è inferiore rispetto a quella impostata attraverso il termostato digitale programmabile. Ciò permette di mantenere la temperatura costante anche in caso di temperature esterne molto rigide.
- Totale mantenimento della temperatura richiesta in tutte le fasi del trasporto.
- Trasportabile con mezzi tradizionali: con un solo veicolo non coibentato è possibile trasportare contemporaneamente prodotti freschi e a temperatura ambiente.
- Doppia alimentazione: nel corso del trasporto può essere collegato alla batteria (o batteria ausiliaria) del veicolo e, una volta a destinazione, può essere collegato alla corrente di rete.
- Prodotto con la tecnologia dello stampaggio rotazionale: contenitore e porta monoblocco (privi di spigoli, giunzioni e saldature).
- **Completamente riciclabile** al termine della vita operativa.

MATERIALI DI FABBRICAZIONE

Polietilene	pareti interne ed esterne del contenitore e della porta; adatto al contatto alimentare	**Poliuretano**	materiale isolante tra le pareti del contenitore e della porta, privo di CFC ed HCFC
Gomma siliconica	guarnizione	**Poliammide rinforzata con fibra di vetro**	cerniere, chiusure
Acciaio zincato	carter	**Acciaio inox**	maniglie di presa

CARATTERISTICHE			
Versione AF	• **da 0°C a +10°C** • **da -18°C a +10°C** • **da -25°C a +10°C**	**Versione AFH**	• **da 0°C a +40°C** • **da -18°C a +40°C** • **da -25°C a +40°C**
+/- 0,5 °C	Grado di precisione nel controllo della temperatura: • **+/-0,5 °C**		Protezione da cali di tensione della batteria del veicolo, in caso di discesa al di sotto dei valore limite di **11V**
	Dotato di tre cavi: per alimentazione a **230Vac** 50-60Hz		per alimentazione a **12Vdc** • con terminali Anderson
	per alimentazione a **12Vdc** • con terminale Anderson lato KOALA e spina accendisigari • con terminale Anderson lato KOALA e terminale a forcella per il collegamento alla batteria del veicolo (a seconda delle versioni, vedi tabella in dati tecnici per informazioni dettagliate)		• Prestazioni del gruppo frigorifero garantite per utilizzo a T ambiente: **da+10°C a +30°C** • Contenitore (cassa isotermica) garantito per l'utilizzo: **da –30° a +100°**
GAS	Gas refrigerante: • **R134a** (versioni 0°C +10/+40°C) • **R452A** (versioni -18°C +10/+40°C, -25°C +10/+40°C)		Regolazione e controllo della temperatura con termostato digitale programmabile
	Disponibile in versione statica e ventilata con gruppo frigorifero sul dorso		Disponibile in versione statica con gruppo frigorifero sul tetto
	Versioni statiche dotate di evaporatore statico tipo "roll-bond" Minori consumi energetici in rapporto alla versione con gruppo frigorifero ventilato		Nelle versioni ventilate (disponibili con gruppo frigo solo sul dorso) il sistema di ventilazione assicura una maggiore velocità di raggiungimento ed uniformità di temperatura all'interno del contenitore
	Disponibile (a richiesta) datalogger USB per registrare i dati di temperatura durante il trasporto	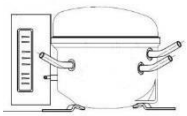	Compressore ermetico con centralina elettronica di regolazione e controllo dotata di protezione per le sovratensioni

CARATTERISTICHE			
	Dotato di porta apribile fino a 240° e facilmente estraibile, per agevolare le operazioni di lavaggio		Provvisto di cerniere in materiale antiurto e resistenti alle sollecitazioni
	Guarnizione di tenuta della porta facilmente smontabile		Maniglie di presa integrate in acciaio inox
	Sistema di chiusura pratico ed efficace, composto da due ganci di chiusura in materiale antiurto e da una guarnizione interna della porta facilmente smontabile		Dotato di valvola di sfiato regolabile
	Disponibili, a richiesta, set di montanti e guide di supporto per l'alloggiamento di bacinelle o griglie GN, vassoi o griglie EN e teglie da pasticceria 600x400mm	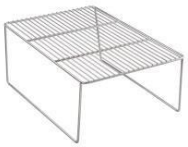	Griglia autoportante inox, per la suddivisione del carico, disponibile a richiesta
	Carrello in polietilene (versioni statiche 0°C +10/+40°C): • portata 200 Kg; • 4 ruote in gomma anti-traccia e nucleo in PP • diam ruote: 125 mm • 2 ruote fisse • 2 ruote girevoli, di cui 1 con freno		Struttura monoblocco, senza spigoli, giunzioni e saldature
	Kit di fissaggio di due contenitori tra di loro (sistema modulare), disponibile a richiesta		Isolamento con schiuma poliuretanica priva di CFC e HCFC
K	Coefficiente globale di trasmissione termica: **K=0,48 W/m²K**		

DATI TECNICI

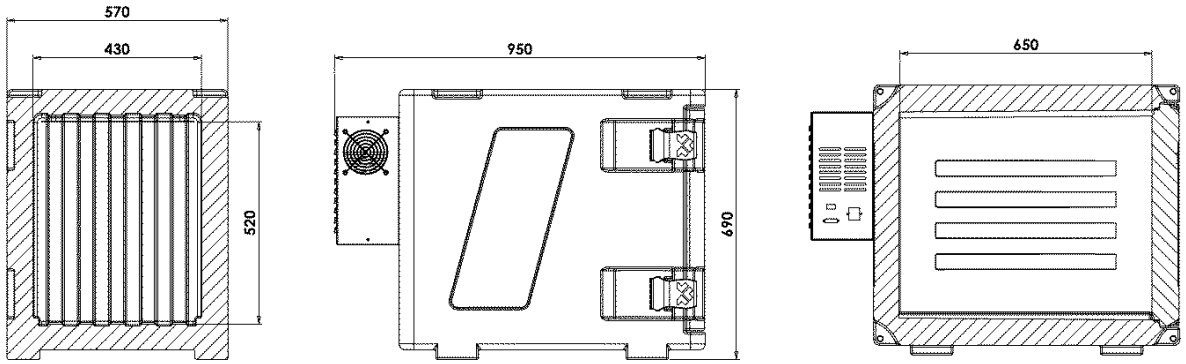

Modello frigo dorso statico 0°C +10/+40°C
Cod.: K150AFDSDYM0, K150AFDSDZM0

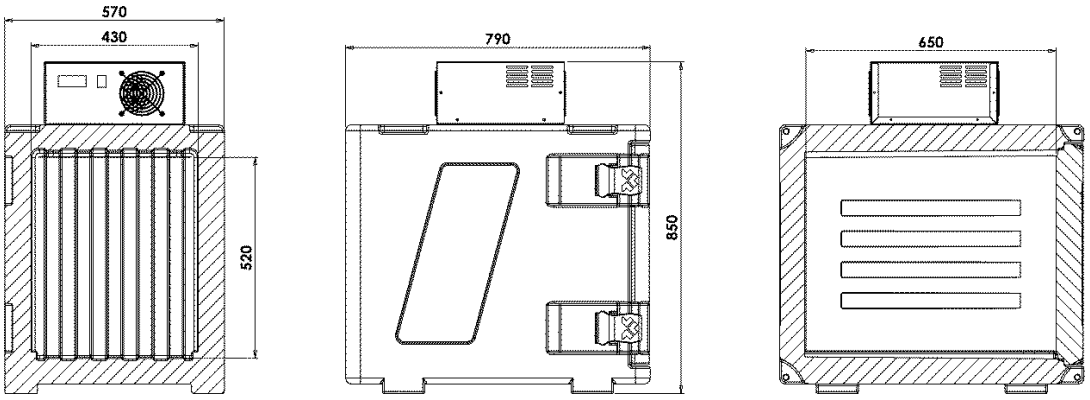

Modello frigo tetto statico 0°C +10/+40°C
cod.: K150AFTSDYM0, K150AFTSDZM0

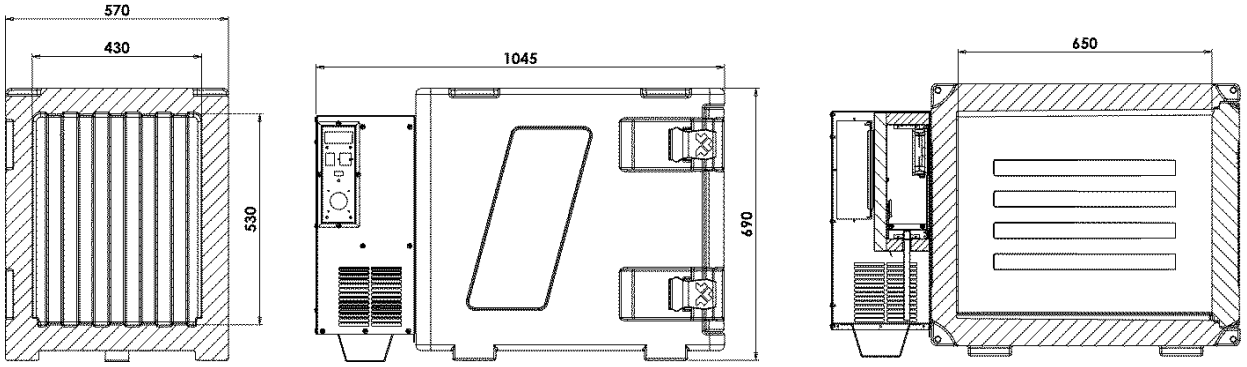

Modello frigo dorso ventilato 0°C +10/+40°C
cod.: K150AFDVDYM0, K150AFDVDZM0

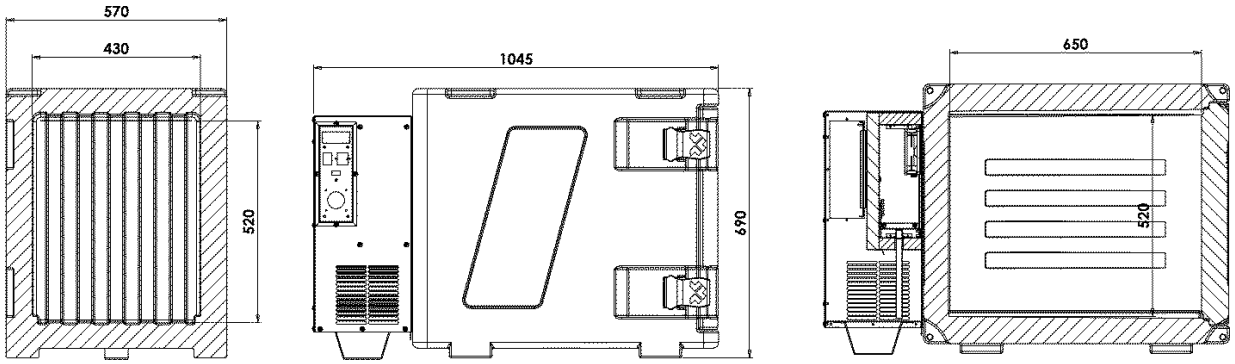

Modello frigo dorso statico -18/-25°C +10/+40°C
cod.: K150AFDSCYM0, K150AFDSBYM0, K150AFDSCZM0, K150AFDSBZM0

Modello	Codice	Alimentazione 12Vdc Terminale a forcella	Alimentazione 12Vdc Spina accendisigari	Assorbimento nominale	Fusibili
VERSIONE AF					
Koala 150 AF **frigo dorso statico da 0°C a +10°C**	K150AFDSDYM0		✓	**0,35A** a 230Vac **7A** a 12Vdc	**4A** per 230Vac **15A** per 12Vdc
Koala 150 AF **frigo tetto statico da 0°C a +10°C**	K150AFTSDYM0		✓	**0,35A** a 230Vac **7A** a 12Vdc	**4A** per 230Vac **15A** per 12Vdc
Koala 150 AF **frigo dorso ventilato da 0°C a +10°C**	K150AFDVDYM0	✓		**0,62A** a 230Vac **12A** a 12Vdc	**4A** per 230Vac **25A** per 12Vdc
Koala 150 AF **frigo dorso statico da -18°C a +10°C**	K150AFDSCYM0	✓		**1A** a 230Vac **18A** a 12Vdc	**4A** per 230Vac **30A** per 12Vdc
Koala 150 AF **frigo dorso statico da -25°C a +10°C**	K150AFDSBYM0	✓		**1A** a 230Vac **18A** a 12Vdc	**4A** per 230Vac **30A** per 12Vdc
VERSIONE AFH (con kit riscaldante)					
Koala 150 AFH **frigo dorso statico da 0°C a +40°C**	K150AFDSDZM0		✓	**0,35A** a 230Vac **7A** a 12Vdc	**4A** per 230Vac **15A** per 12Vdc
Koala 150 AFH **frigo tetto statico da 0°C a +40°C**	K150AFTSDZM0		✓	**0,35A** a 230Vac **7A** a 12Vdc	**4A** per 230Vac **15A** per 12Vdc
Koala 150 AFH **frigo dorso ventilato da 0°C a +40°**	K150AFDVDZM0	✓		**0,62A** a 230Vac **12A** a 12Vdc	**4A** per 230Vac **25A** per 12Vdc
Koala 150 AFH **frigo dorso statico da -18°C a 40°C**	K150AFDSCZM0	✓		**1A** a 230Vac **18A** a 12V dc	**4A** per 230Vac **30A** per 12Vdc
Koala 150 AF **frigo dorso statico da -25°C a +40°C**	K150AFDSBZM0	✓		**1A** a 230Vac **18A** a 12V dc	**4A** per 230Vac **30A** per 12Vdc

Modello	Codice	Colore	Dim. esterne [mm]	Dim. interne [mm]	Capacità [l]	Peso [Kg]
Koala 150 AF/AFH **frigo dorso, statico 0°C +10/+40°C**	K150AFDSDYM0 K150AFDSDZM0	melange grigio blu	570x950xh690	430x650xh520	148	37
Koala 150 AF/AFH **frigo tetto, statico 0°C +10/+40°C**	K150AFTSDYM0 K150AFTSDZM0	melange grigio blu	570x790xh850	430x650xh520	148	37
Koala 150 AF/AFH **frigo dorso, ventilato 0°C +10/+40°C**	K150AFDVDYM0 K150AFDVDZM0	melange grigio blu	570x1045xh690	430x650xh530	148	55
Koala 150 AF/AFH **frigo dorso, statico -18/-25°C +10/+40°C**	K150AFDSCYM0 K150AFDSCZM0 K150AFDSBYM0 K150AFDSBZM0	melange grigio blu	570x1045xh690	430x650xh520	148	55
ACCESSORI						
Set montanti **per guide**	ABA250	acciaio inox				2,5
Coppia guide **di supporto**	ABA302	acciaio inox				1,2
Griglia autoportante **inox**	AEA012	acciaio inox	430x630xh262			3
Griglia GN **inox**	AEA020	acciaio inox	530x325xh12			1,3
Carrello **in polietilene** (per A1509006, A1509034, A1509040, A1509067)	THS30006	melange grigio blu	625x845xh210			6,3
Kit di fissaggio **Mono – 2 chiusure -**	RRI139	acciaio inox	2 pezzi per kit			0,6
Portaschede a libro **dimensione A5**	AMC106	trasparente	242xh157	148xh210 -A5-		

MELFORM
Right TEMPERATURE Worldwide
Via Savigliano 34 - 12030 Monasterolo di Savigliano (CN)
Tel. +39 0172812600 - Fax +39 017285991 - info@melform.com
www.melform.com
F4b04352c027b17614dc87f0848c4285a13799e3a24c2ab1f1be91fe39572596